磁気近接センサ

RoHS2対応

3 線式

■ 品番指定

AH005H □ - □

検出磁極
S：S 極
N：N 極

取付金具品番

■ 外 . 形 図

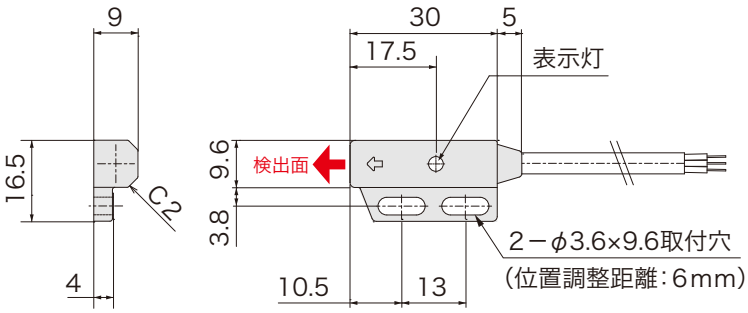

■ 仕 様

電源電圧	DC5 ～ 24V
検出磁極	AH005HS : S 極
	AH005HN : N 極
磁気感度	0.9±0.2mT
磁気検出向き	前面
出力仕様	NPN オープンコレクタ (近接時 ON)
出力電流	15mA MAX
消費電流	8mA MAX
応答時間	5μsec
耐電圧	AC1000V
	(1 分間・充電部一括・ケース間)
絶縁抵抗	DC250V
	(メガにて 20MΩ以上・対ケース間)
使用周囲温度	-20℃～ +85℃ (結露なきこと)
使用周囲湿度	20 ～ 95%RH
ケーブル仕様	3 芯 φ 4×1000mm ※1
	AH005HS：グレー
	AH005HN：黒
ケース材質	GF 強化 PBT：クロ
取付	M3 締付トルク 0.3N·m
表示灯	赤色
保護構造	IP67

※1 ケーブル延長が可能です。

■ 回 路 図

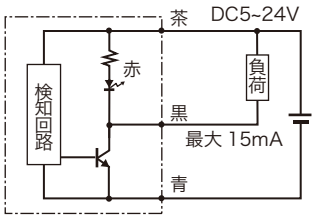

iwata 株式会社 岩田製作所　取付金具

●品番 FSE2SY025-S

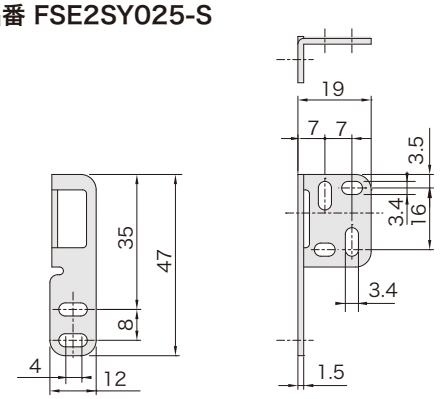

アサ電子工業