磁気近接センサ

RoHS2対応

■品番指定

4 線式

AHM030

■外　形　図

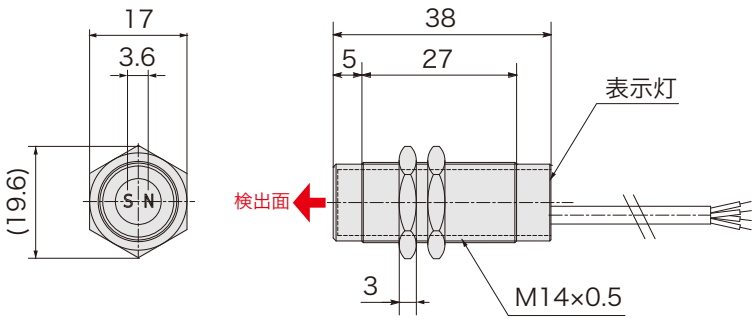

■仕　様

電源電圧	DC5～24V
検出磁極	S 極／ N 極
磁気感度	0.8±0.1mT
磁気検出向き	前面
出力仕様	NPN オープンコレクタ（近接時 ON)
出力電流	20mA MAX
消費電流	12.5mA MAX
応答時間	16μ sec 以下
耐電圧	AC1000V (1 分間・充電部一括・ケース間)
絶縁抵抗	DC250V (メガにて 20MΩ以上・対ケース間)
使用周囲温度	-20℃～ +85℃ (結露なきこと)
使用周囲湿度	20 ～ 95%RH
ケーブル仕様	4 芯 φ3.1×1000mm 黒 ※1
材質	ケース・ナット：SUS303
取付	M14 ナット締付トルク 18N·m
取付穴加工寸法	$\phi 14^{+0.5}_{0}$
表示灯	S 極：赤色 , N 極：緑色
保護構造	IP67

※ 1 ケーブル延長が可能です。

※S・N センサの活用法については P.9 をご覧ください。

■回　路　図

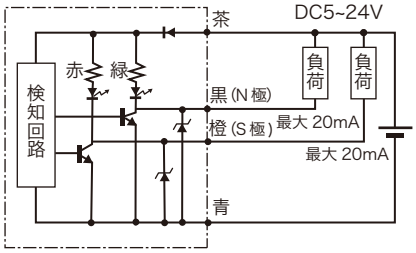

アサ電子工業